Technický list

Vlastnosti produktu

Salamandr manuální 2 tělesa pevný rošt 400 V / 3N		
Model	**Sap kód**	00003929
SE 70 S	**Skupina artiklů**	Salamandry



- Odjímatelná zadní stěna zařízení: Ano
- Šířka vnitřní části zařízení [mm]: 710
- Hloubka vnitřní části zařízení [mm]: 310
- Počet poloh roštu: 3

Sap kód	00003929	**Hmotnost netto [kg]**	18.00
Šířka netto [mm]	884	**Příkon elektrický [kW]**	4.400
Hloubka netto [mm]	369	**Napájení**	400 V / 3N - 50 Hz
Výška netto [mm]	378		

RM GASTRO, s.r.o.,
Třída Čs. armády 816,
391 81 Veselí nad Lužnicí 1, ID:49825062

Technický list

Technický výkres

Salamandr manuální 2 tělesa pevný rošt 400 V / 3N		
Model	**Sap kód**	00003929
SE 70 S	**Skupina artiklů**	Salamandry

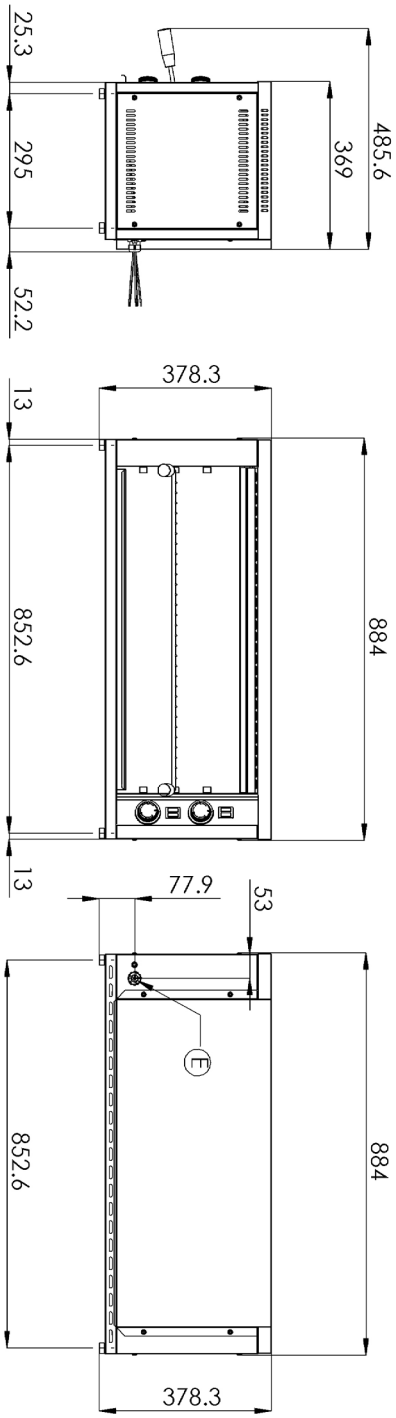

RM GASTRO, s.r.o.,
Třída Čs. armády 816,
391 81 Veselí nad Lužnicí 1, ID:49825062

Technický list

Technické parametry

Salamandr manuální 2 tělesa pevný rošt 400 V / 3N		
Model	**Sap kód**	00003929
SE 70 S	**Skupina artiklů**	Salamandry

1. **Sap kód:**
   00003929
2. **Šířka netto [mm]:**
   884
3. **Hloubka netto [mm]:**
   369
4. **Výška netto [mm]:**
   378
5. **Hmotnost netto [kg]:**
   18.00
6. **Šířka brutto [mm]:**
   520
7. **Hloubka brutto [mm]:**
   920
8. **Výška brutto [mm]:**
   440
9. **Hmotnost brutto [kg]:**
   21.00
10. **Typ spotřebiče:**
    Elektrické zařízení
11. **Materiál:**
    Nerez
12. **Příkon elektrický [kW]:**
    4.400
13. **Napájení:**
    400 V / 3N - 50 Hz
14. **Typ ovládání:**
    Mechanické
15. **Počet poloh roštu:**
    3
16. **Stupeň krytí ovládacích prvků:**
    IPX4
17. **Počet stupňů regulace výkonu:**
    3
18. **Počet pozic vnitřních částí zařízení:**
    3
19. **Odjímatelná zadní stěna zařízení:**
    Ano
20. **Šířka vnitřní části zařízení [mm]:**
    710
21. **Hloubka vnitřní části zařízení [mm]:**
    310
22. **Průřez vodičů CU [mm²]:**
    1

RM GASTRO, s.r.o.,
Třída Čs. armády 816,
391 81 Veselí nad Lužnicí 1, ID:49825062